其它：0.1

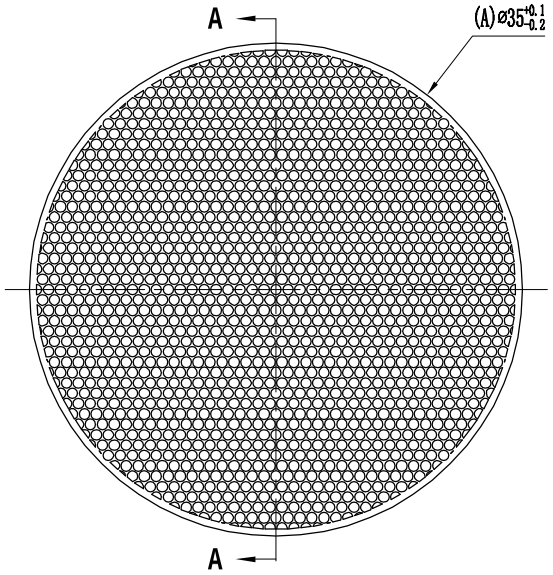

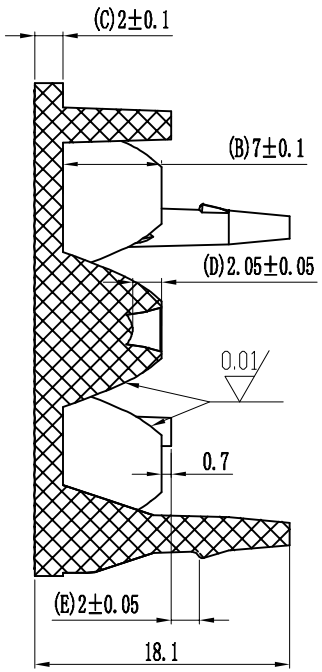

SECTION A-A

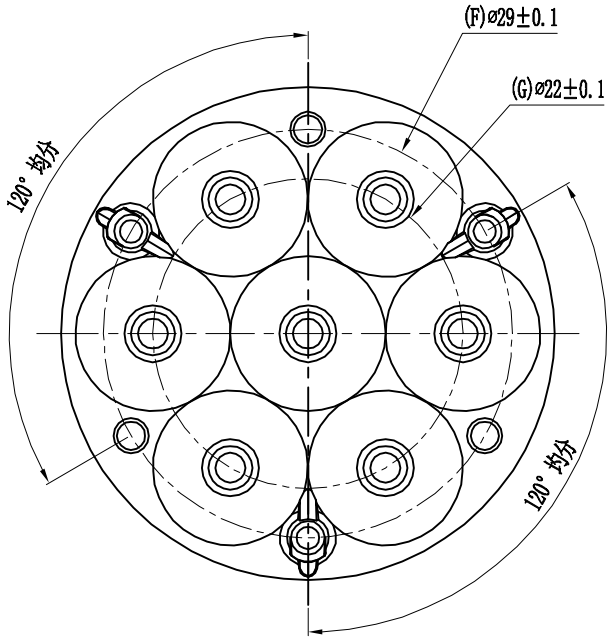

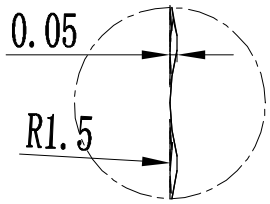

A
10:1

技术要求：
一.产品未注尺寸公差按默认公差；
二.产品图中带标记尺寸为重要尺寸，品管须重点管控；

TOLERANCE	ARE
>100	±0.3
60～100	±0.25
30～60	±0.2
10～30	±0.15
< 10	±0.1
ANG	
X.	±1.5°
X.X	±1°
X.XX	±0.5°

标记	变更内容			签名	年.月.日	单位	附件	版本	比例
设计	陈俊华	11.08.30	绘图员			mm	共1页	A/0	1:1
审核			批准			视角法			

组合透镜

LHH3525Q-7D-0S01(01A)

材料:PMMA（透明）

广东宏磊达光电科技有限公司